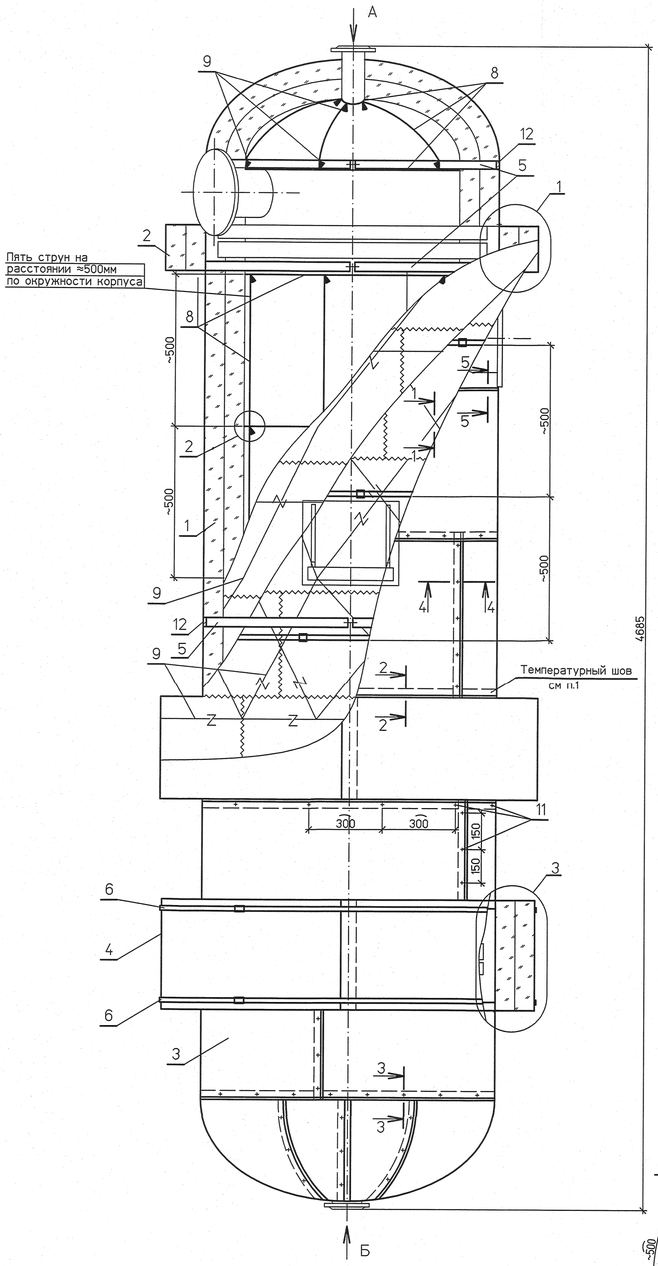

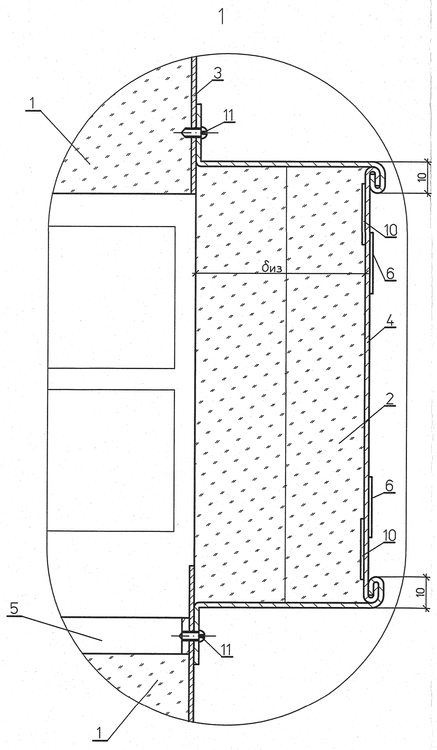

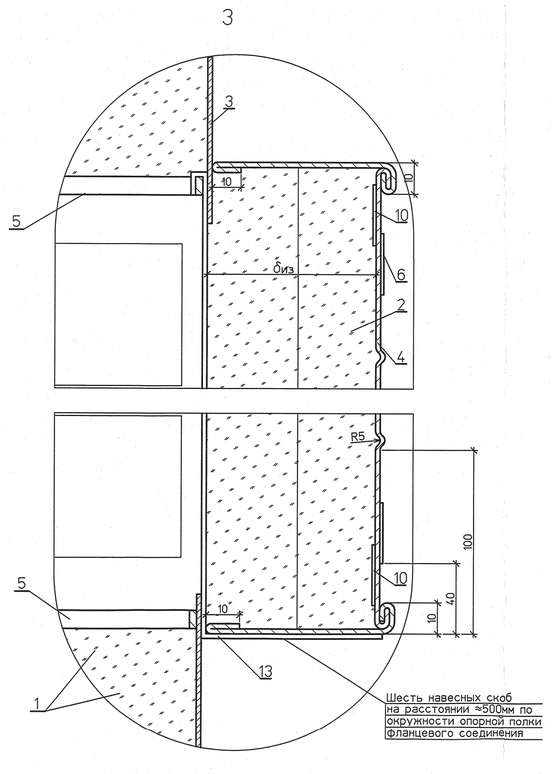

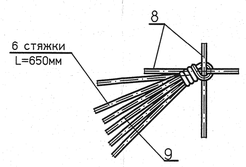

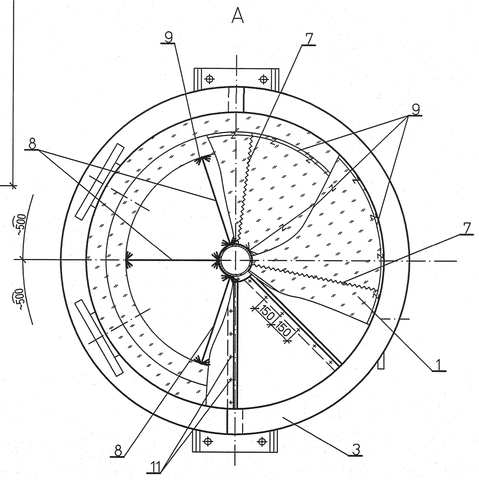

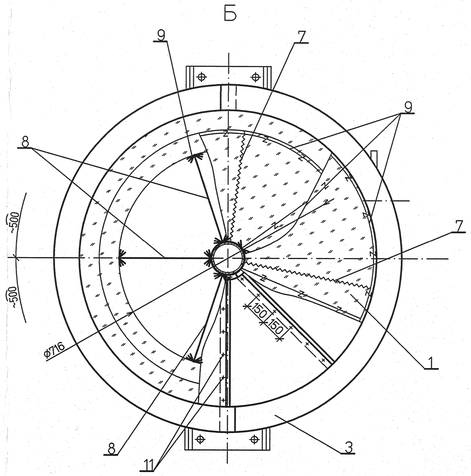

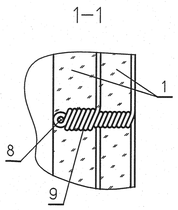

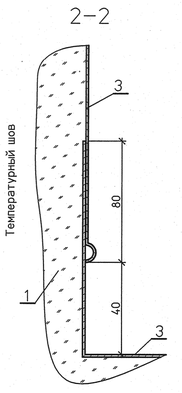

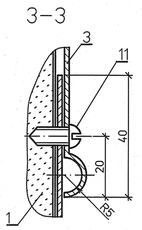

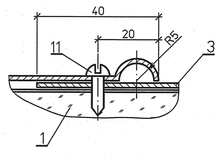

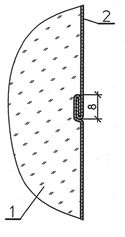

Спецификация деталей

Поз	Обозначение	Наименование	Кол.	Материал	Масса, кг ед.	Масса, кг общ.	Приме-чание
1	ТУ 5761-001-00126238-00	Маты теплоизоляционные прошивные энергетические					
		в обкладке из металлической сетки с одной стороны					
		марки МТПЭ-21-75 толщиной 70мм×2(δк=130мм) м²	1.766		75.0	132.45	см. п. 2
2	ТУ 5761-001-00126238-00	Маты теплоизоляционные прошивные энергетические					
		в обкладке из стеклоткани со всех сторон					
		марки МТПЭ-32-75 толщиной 70мм×2(δк=130мм) м²	0.680		75.0	51.00	см. п. 2
3	ГОСТ 19904-90	Покрытие из листа Б-ПН-О-0.8 м²	16.00	ОЦ СтЗпс ОН-МТ-0.8 ГОСТ 14918-80	6.28	100.48	см. п. 2
4	ГОСТ 19904-90	Кожух фланцевого соединения м²	7.62	ОЦ СтЗпс ОН-МТ-0.8 ГОСТ 14918-80	6.28	47.854	см. п. 2
5	л.п. 12...15	Опорная полка ОП-430-130 шт.	5	Сборный	4.924	24.62	см. п.3.4.5
6	л.п.22.23	Бандаж с замком шт.	4	Сборный	0.482	1.928	
7	ГОСТ 3282-74	Сшивка из проволоки ø0.8мм м	180	СтОпс ГОСТ 380-2005	0.004	0.720	
8	ГОСТ 3282-74	Кольца из проволоки ø2.0мм м	220.0	СтОпс ГОСТ 380-2005	0.025	5.50	
9	ГОСТ 3282-74	Стяжки из проволоки ø1.2мм м	400.0	СтОпс ГОСТ 380-2005	0.009	3.60	
10	л.21	Бандаж с пряжкой м	50.00	Сборный	0.11	5.50	
11	ГОСТ 10621-80	Винт самонарезающий с полу-круглой головкой 4х12.04.019 шт	275	20 ГОСТ 1050-88	0.0012	0.330	
12	ТУ 95.2691-98	Прокладка толщиной 5мм шириной 50мм из картона базальтового марки БВТМ-К м²	1.84		0.60	1.104	см. п. 4
13	ГОСТ 6009-90	Скоба навесная-СН1 шт.	6	20 ГОСТ 16523-97	0.258	1.548	
14	ГОСТ 8325-93	Сшивка-нить стеклянная крученая комплексная					
		БС6-28х1х2 (100) м	70		0.0006	0.042	
	ГОСТ 29467-75	Наплавленный металл		Э42А		0.40	

Итого: 377.076 кг

1 Температурный шов выполнить на покровном покрытии компенсатора.

2 Данный чертеж рассматривать совместно с техномонтажной ведомостью л. 25.

3 Диафрагмы (см. л. 12) на опорные полки ОП-430-130 (на ПНД № 3) не ставить.

4 Опорную полку установить на подогреватель через прокладку толщиной 10мм (5х6).
Поверх опорной полки, после выполнения изоляции, установить прокладку толщиной 10мм (5х2).
У фланцевого соединения прокладку не ставить.

5 Опорную полку после установки на подогреватель окрасить лаком БТ-577 в два слоя.

Изм.	Колуч	Лист	№док.	Подп.	Дата
Н. контр.		Михеев			17.03.14
Нач. сект.		Шкитилева			18.03.14
Проверил		Ледова			18.03.14
Разработал		Проворов			18.03.14

1350.12.38А-30UHJ-1712-ТН

Объекты III очереди строительства ЗАО СГК (ТЭЦ)

Паровая турбина № 8

Стадия	Лист	Листов
Р	6	

Тепловая изоляция ПНД №3 типа ПВ-85. Общий вид, узлы, разрезы, виды.

открытое акционерное общество институт ТЕПЛОЭЛЕКТРОПРОЕКТ нижний новгород

Инв. № подл. 8366! | Подпись и дата | Взам. инв. №

Файл

Формат А1